HOZAN

製品情報

実体顕微鏡

ご使用の前に、下表より梱包内容をご確認ください。
組み立て方法については裏面に記載しています。各製品の取扱説明書とあわせてご覧ください。
この製品情報で使用している画像はご購入いただいた製品と異なる場合があります。

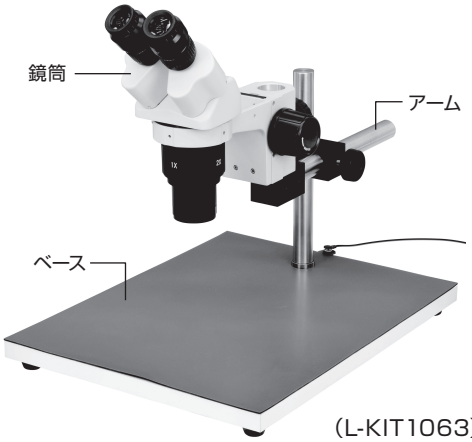

(L-KIT1063)

【各種照明】

L-711

L-703

L-718

L-711-1

L-703-1

【構成品】

品番	鏡筒 / レンズ	ベース / アーム	カメラ	照明	品番
L-KIT1063	L-514 / L-546-20 L-58-0.5	L-525 / L-424	–	–	**L-KIT1063**
L-KIT1064				L-711 / L-711-1※	**L-KIT1064**
L-KIT1065				L-703 / L-703-1※	**L-KIT1065**
L-KIT1066				L-718	**L-KIT1066**
L-KIT1067	L-514 / L-546-20 L-58-0.5	L-525 / L-424	L-837 L-845	–	**L-KIT1067**
L-KIT1068				L-711 / L-711-1※	**L-KIT1068**
L-KIT1069				L-703 / L-703-1※	**L-KIT1069**
L-KIT1070				L-718	**L-KIT1070**
L-KIT1071	L-514 / L-546-20 L-58-0.5	L-525 / L-424	L-836 L-845	–	**L-KIT1071**
L-KIT1072				L-711 / L-711-1※	**L-KIT1072**
L-KIT1073				L-703 / L-703-1※	**L-KIT1073**
L-KIT1074				L-718	**L-KIT1074**

※ L-711-1 拡散フィルターは L-711 LEDライトに、L-703-1 クランプセットは L-703 LEDライトに同梱されています。

組み立て方法

1 ベースの組み立て

右図のようにベースを組み立てます。

導電性カラーマットを使用する場合は、
先にマットを面ファスナーで固定してください。

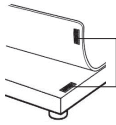

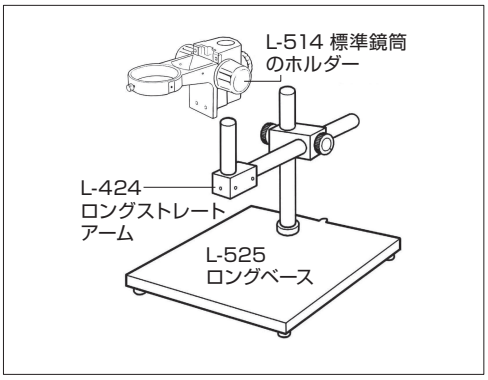

2 顕微鏡の準備

接眼レンズを鏡筒に差し込み、鏡筒をホルダーに
セットします。

コンバーションレンズについて
コンバーションレンズを装着すると、広範囲を観察できます。詳細は
L-514の取扱説明書をご参照ください。

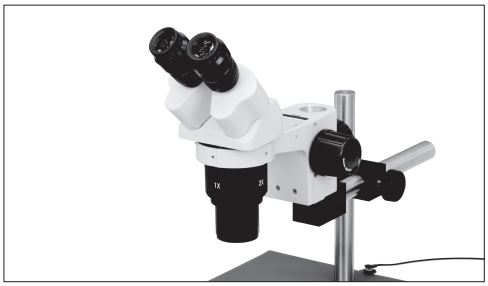

3 照明の取り付け

照明を取り付けます。
取付方法は、付属の取扱説明書をご参照ください。

カメラ付き実体顕微鏡の場合（カメラの取付方法）

1 カメラと顕微鏡アダプターの接続

顕微鏡アダプターの本体に変換用リング30mmφ
を取り付けます。
カメラ、顕微鏡アダプターの保護キャップ
を外し、ねじ込んで接続します。

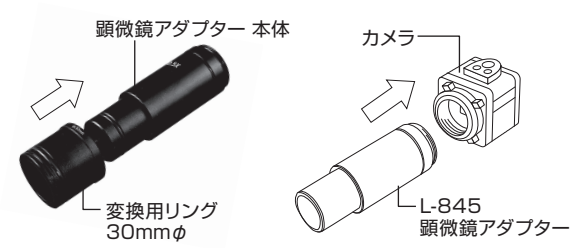

2 顕微鏡とカメラの接続

顕微鏡の片方の接眼レンズを取り外し、1を挿入します。

マイクロスコープの選定をサポート
Zoom & Focus
Zoom & Focus 検索

ホーザン株式会社
本社　〒556-0021 大阪市浪速区幸町1-2-12
製品･補修部品はWebサイトにてご購入いただけます。
https://www.hozan.co.jp/

技術的なお問い合わせ
ホーザン テクニカルホットライン
06-6567-3132 ／ E-mail：th@hozan.co.jp
【月曜日から金曜日（祝日を除く）の10:30～12:00、13:00～17:00】

24.01