HOZAN
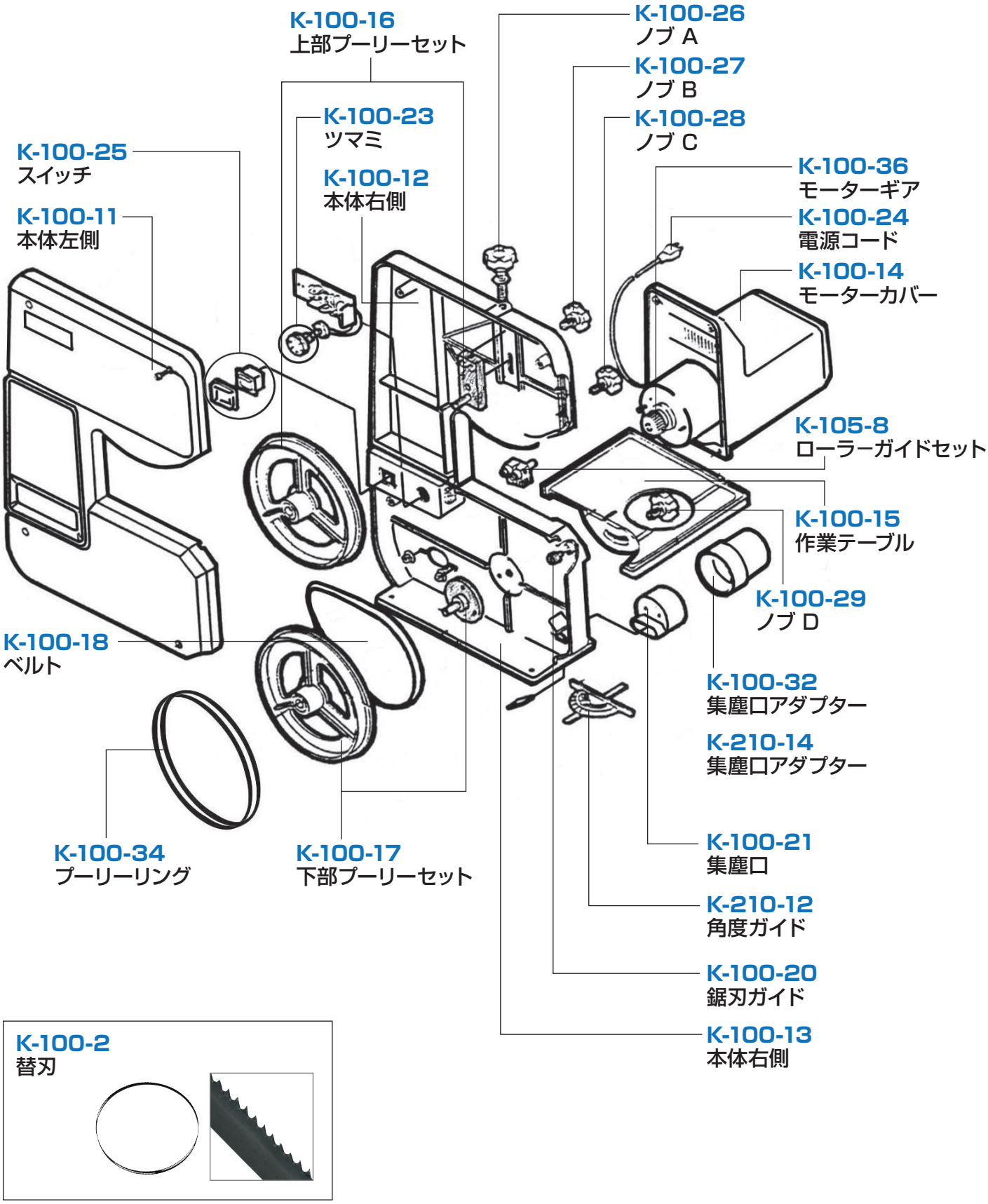
K-100
バンドソー